EFD 10 1p+N

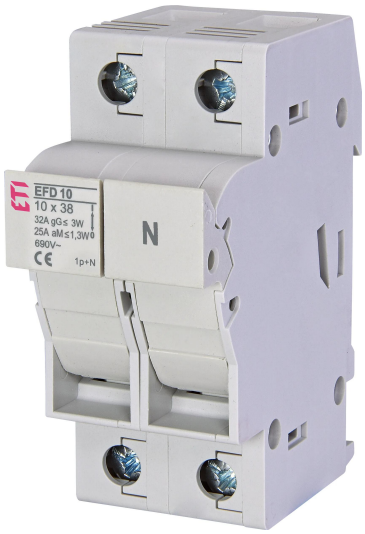

Specificatii

Cod ETI	002540002
Descriere	EFD 10 1p+N
Denumire clasă	Separator siguran e
Mărime	10x38
Tip montaj	TH 35
Număr de poli	1+N
Tensiune nominală AC (V)	690V
Categorie de utilizare	AC-22B
Curent nominal (A)	32A

Pagina de produse online

Alta documentatie

Catalog caracteristici tehnice
Certificate
Model 3D
2D muşchi
Declaratie CE
Eplan muşchi

ETIM clasificare internationala

Clasificare	EC002705
Denumire clasă	Holder for cylindrical fuse
Mounting method	Other
For fuse size	10x38 mm
Number of poles	2

Desen cotat

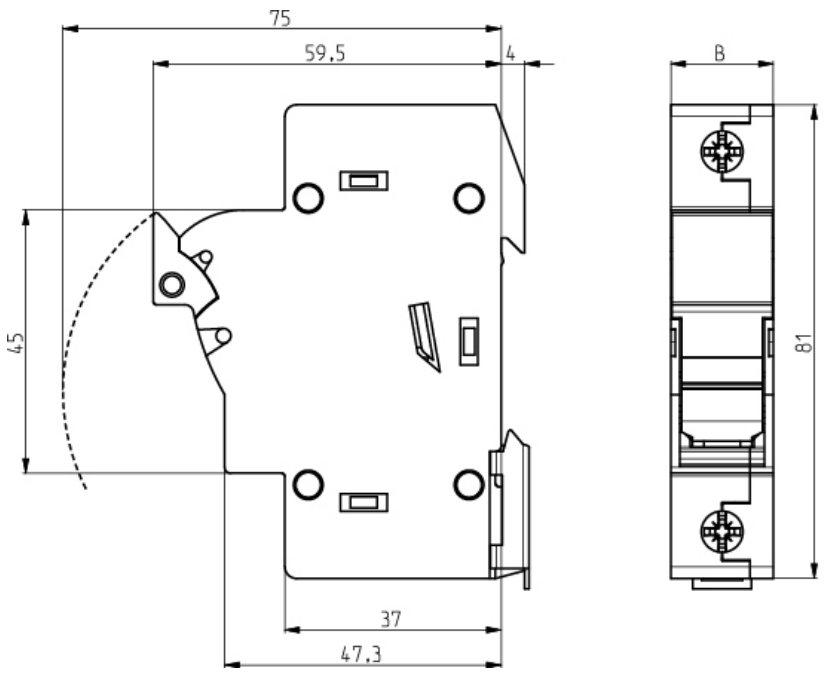

	B
EFD 8, 10 1p	17,5
EFD 8, 10 1p+N	35
EFD 8, 10 2p	35
EFD 8, 10 3p	52,5
EFD 8, 10 3p+N	70